JSH-100Z外形及开孔图

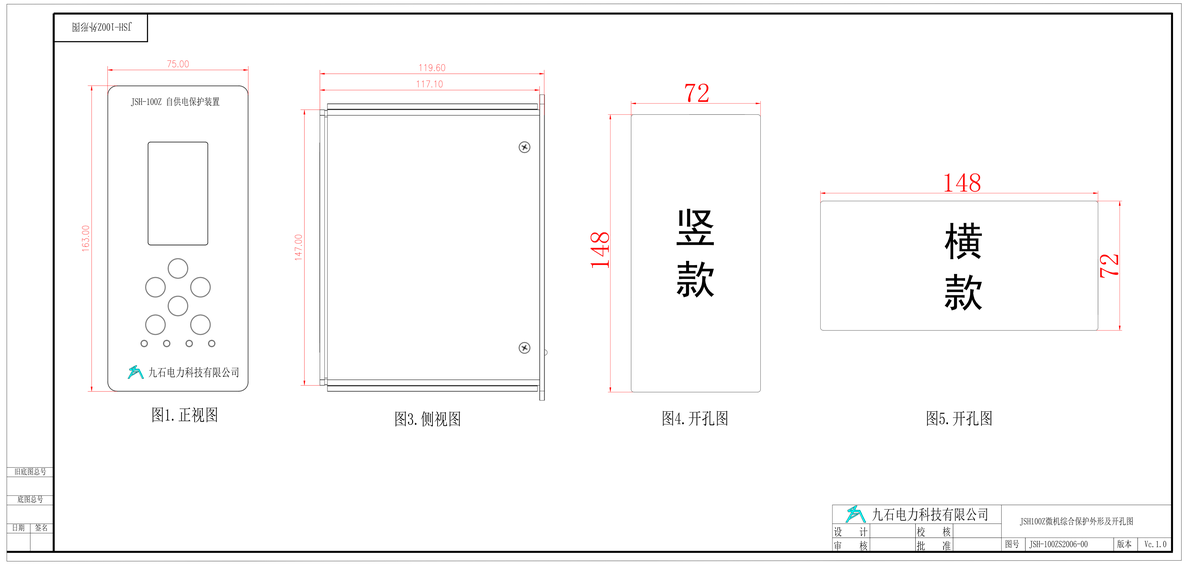
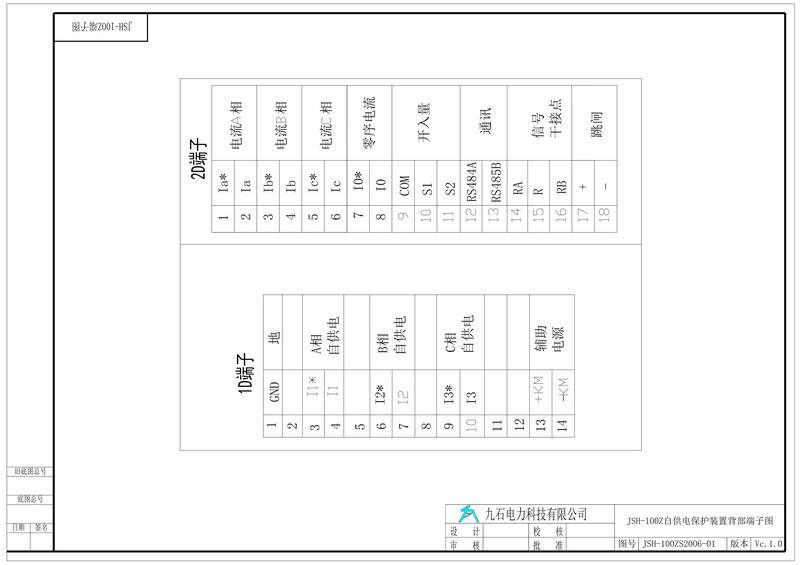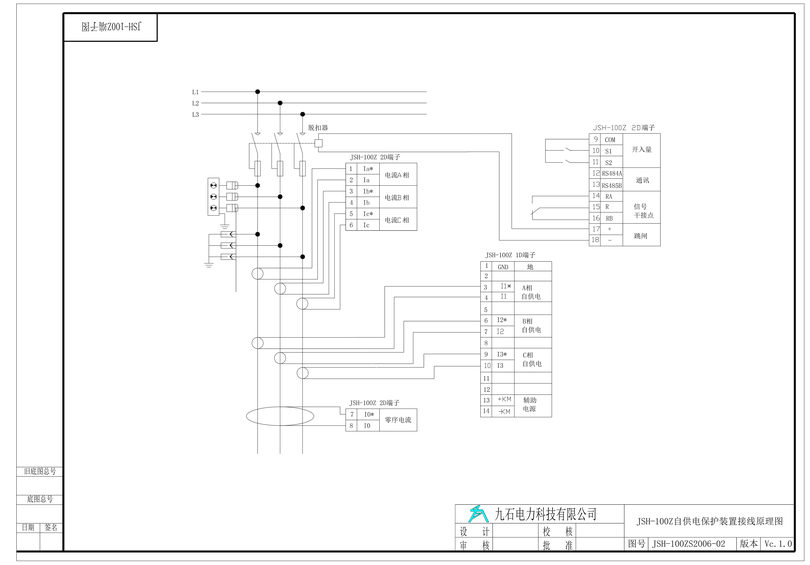
JSH-100Z自供电保护装置